设备面安装尺寸

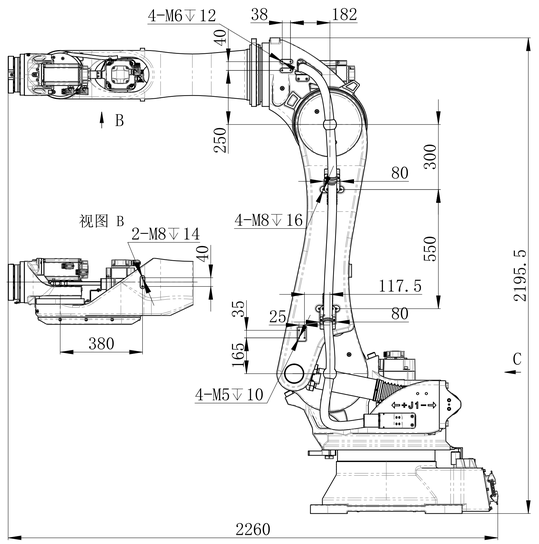

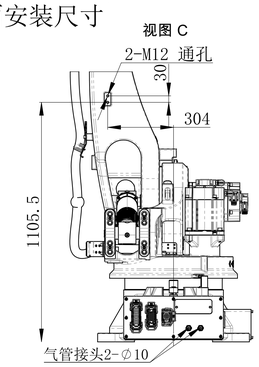

视图比例1:5

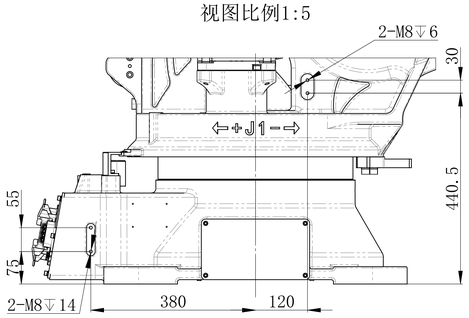

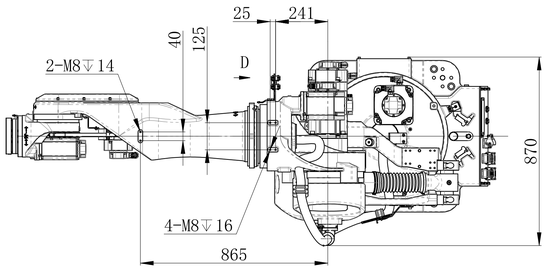



末端法兰安装接口

视图比例1:2

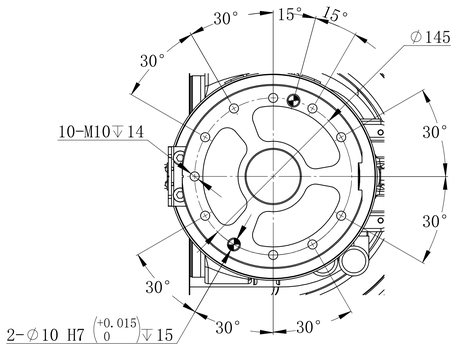

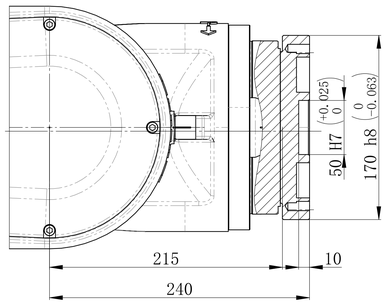

底座安装接口

视图比例1:4

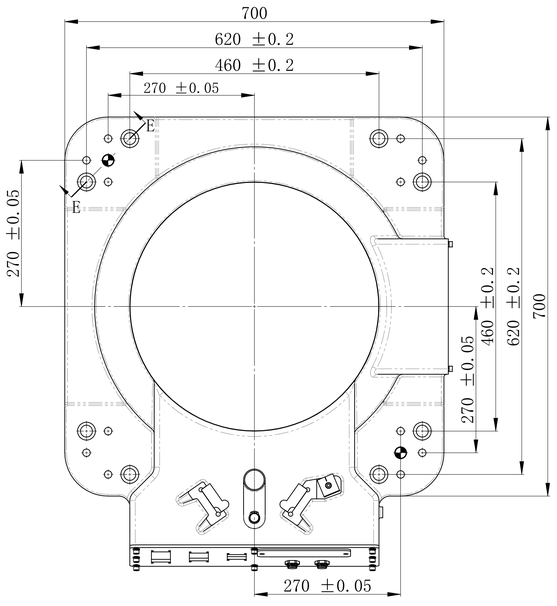

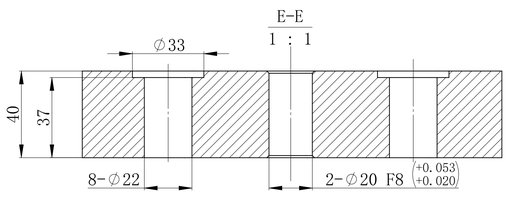

动作范围图

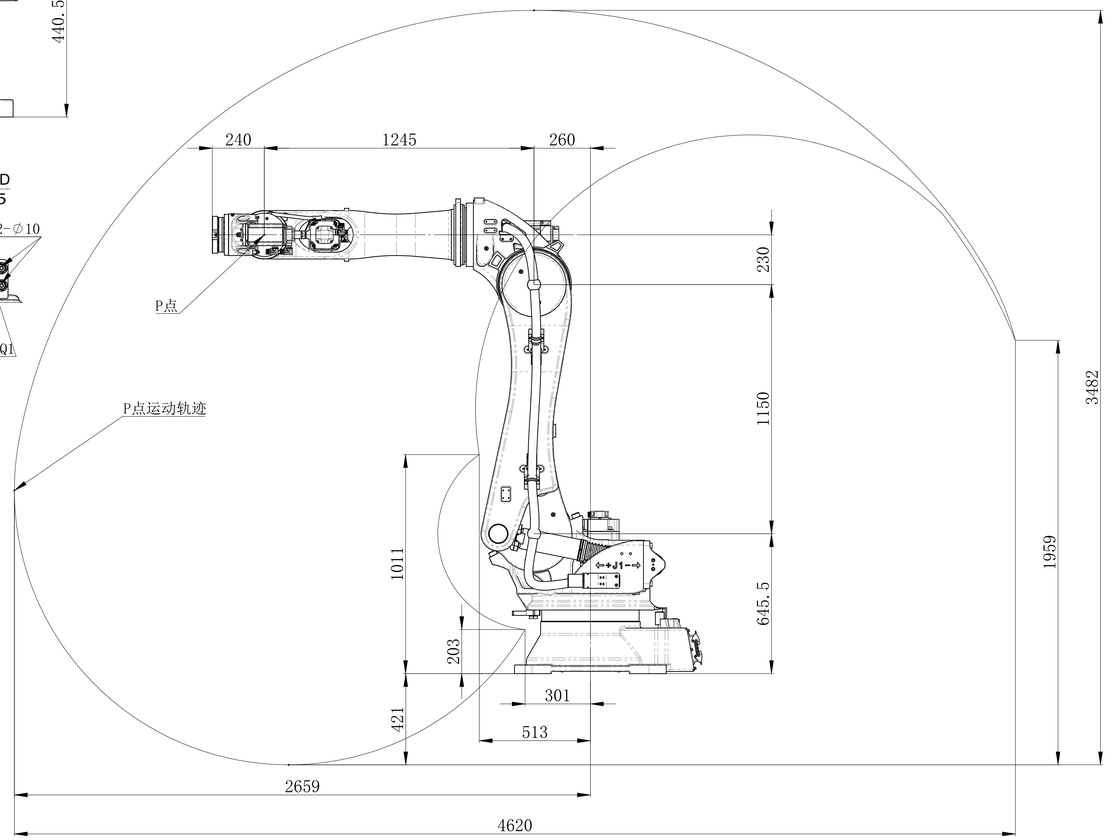

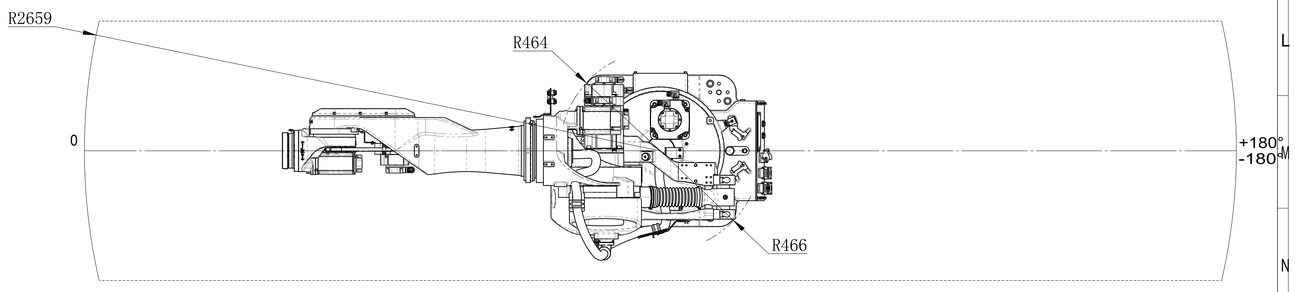

图幅	比例	南京埃斯顿机器人工程有限公司
A0	1 : 10	运动空间包络图
共 1 页	第 1 页	iER220-2650-00T0.1

借用件登记
描图
校描
旧底图总号
签字
日期